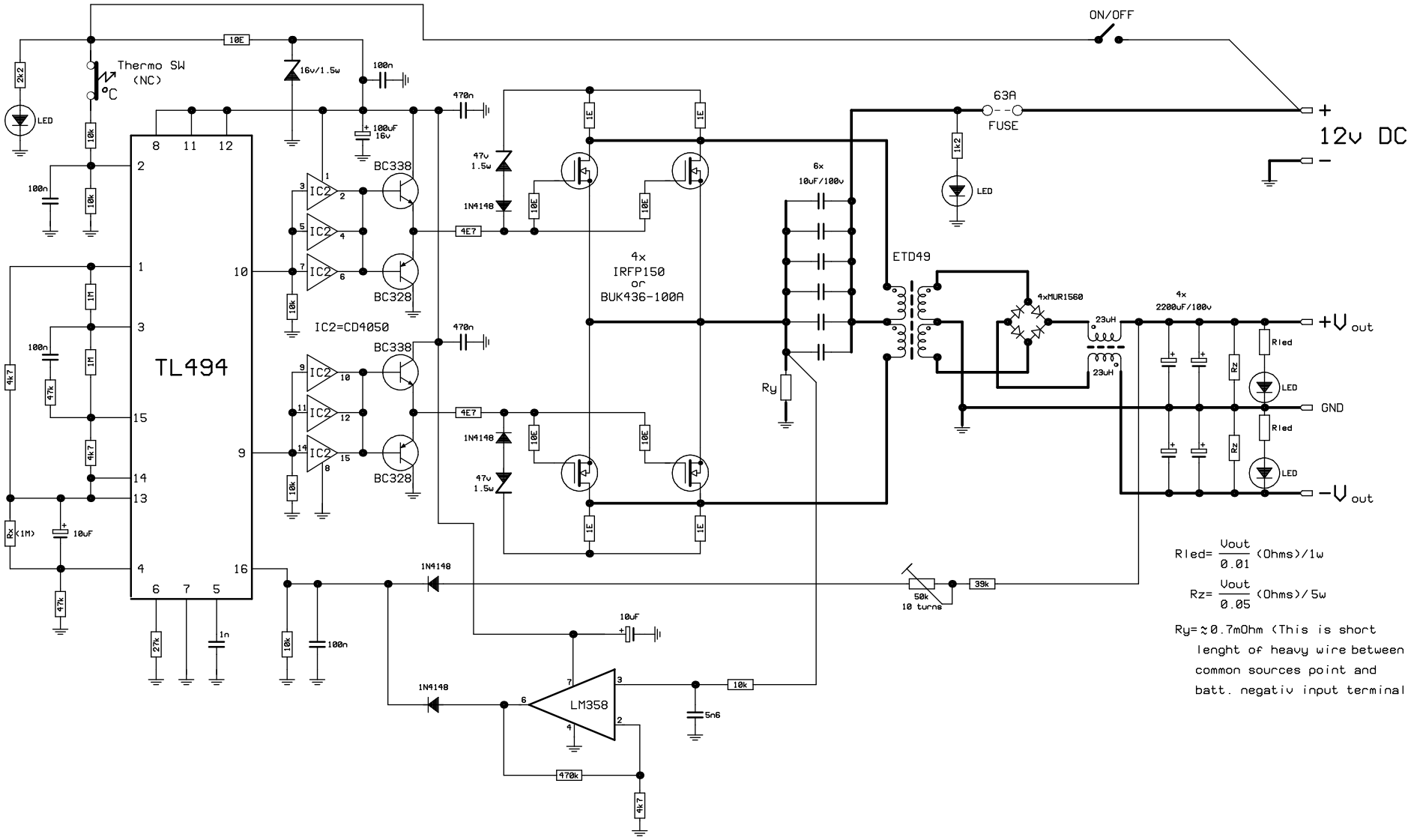

100-600W DC-DC SMPS

Dr. Borivoje Jagodic